Paigaldus- ja hooldusjuhend

Ventilatsiooniseade Airobot L / S1 / S2 / V3

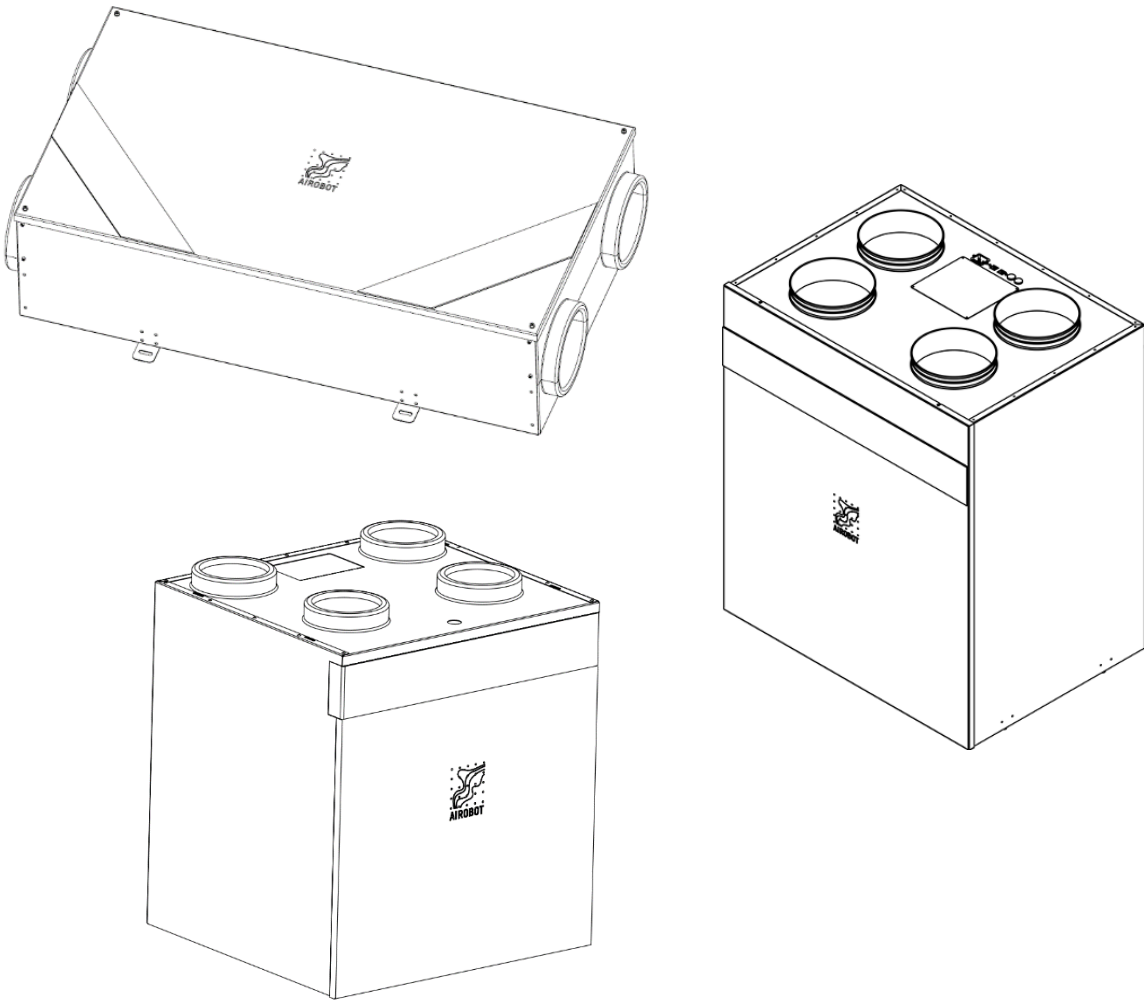

Sisukord

Paigaldusjuhend 3
Airobot L / L ERV paigaldamine 3
Mõõtmed 3
Torustiku ühenduste paiknevus 4
Paigaldamine lakke 4
Kondensatsioonivee äravoolu ühendamine 5
Airobot S1 / S2 paigaldamine 6
Mõõtmed 6
Torustiku ühenduste paiknevus 7
Paigaldamine seinale 8
Kondensatsioonivee äravoolu ühendamine 12
Nuppudega juhtpuldi (VB-2) paigaldamine ja ühendamine 12
Lisaseadmete paigaldus, ühendamine ja juhtimine 13
Välisseadmete juhtimise võimekus (EXT-CTRL) 13
Automaatse tulekahjusignalisatsioonisüsteemiga ühendamine (ATS) 13
Rõhulüliti ühendamine 13
Elektriskeem, lisade ühendamise skeem 14
Seadme ühendamine elektritoiteallikaga 15
Hooldusjuhend 16
Hoolduse nõuanded 16
Õhufiltrid 16
Airobot L / L ERV hooldamine 17
Õhufiltrite vahetamine 17
Soojusvaheti ja seadme puhastamine 18
Airobot S1 / S2 hooldamine 19
Õhufiltrite vahetamine 21
Soojusvaheti puhastamine 21
Soojusvaheti tüübi vahetamine 22
Tehnilised andmed 23
Garantiitingimused 24
Kasutajatugi ja kontakt 25

Paigaldusjuhend

Airobot L / L ERV paigaldamine

Seade tuleb paigaldada siseruumi. Seadmele asukohta valides pange tähele:

- Seade paigaldatakse nõutud keskkonnatingimustesse:
  1) Ümbritsev õhutemperatuur peab jääma +5°C kuni +30°C ja õhuniiskus kuni 80%.
  2) Seade ei puutu kokku auru ega vedelikega.
- Seade tekitab töötades müra ning see võib elamist häirida. Soovitatav on paigaldada seade tehnoruumi või mujale abiruumi.
- Seadet tuleb regulaarselt hooldada, seega peab olema seade lihtsasti ligipääsetavas kohas.
- Seade tuleb paigaldada horisontaalselt lakke ja peab olema loodis. ERV (niiskustagastusega) mudelit on lubatud teatud tingimustele paigaldada ka muudesse asenditesse (küsige rohkem edasimüüjalt).
- Seadme paigalduse asukohas peab olema tagatud: pistikühendusega vooluvõrku, võrgukaabel (soovituslik) ja kondensaadi äravoolu võimalus (mitte vajalik ERV mudeli puhul teatud tingimustel).

Mõõtmed

Sissepuhke-, väljatõmbe- ja heitõhu kanalite ning seadme vahele tuleb panna mürasummutid, vastasel juhul jõuab ventilaatorite müra torustikku. Seadme ühendamisel ventilatsioonitorustikuga veenduge, et ühendused saavad korrektselt kinnitatud, õhutihedad ning isoleeritud.

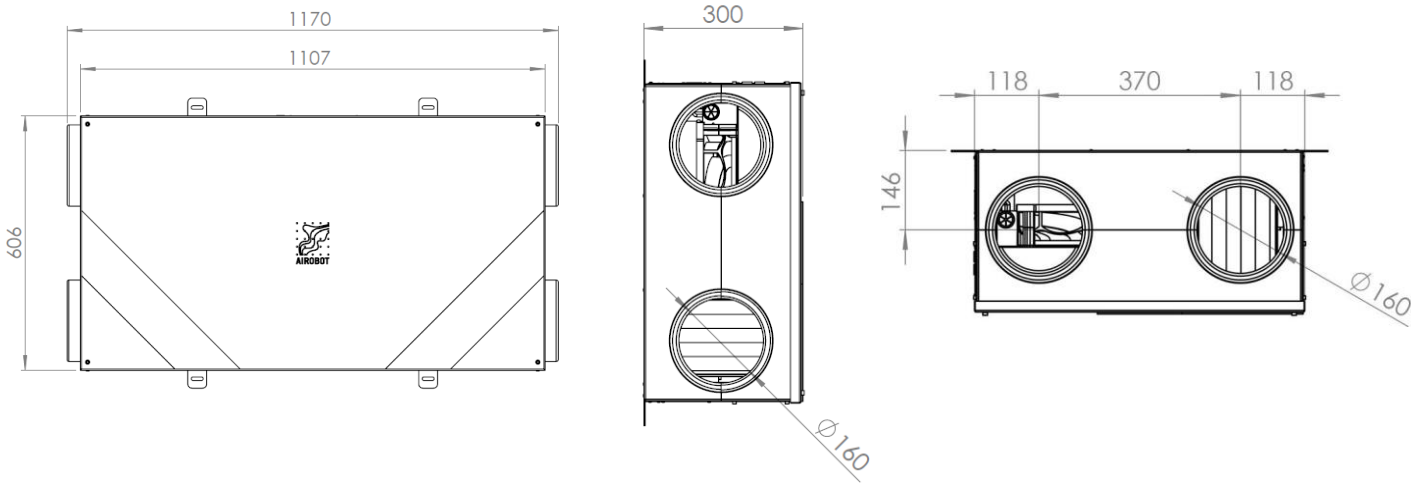

Torustiku ühenduste paiknevus

Seadme tüüp (torustiku paiknevus) on märgitud seadme peal oleval tüübikleebisel. Kanalite nimetused on viidatud numbritega eelneval joonisel.

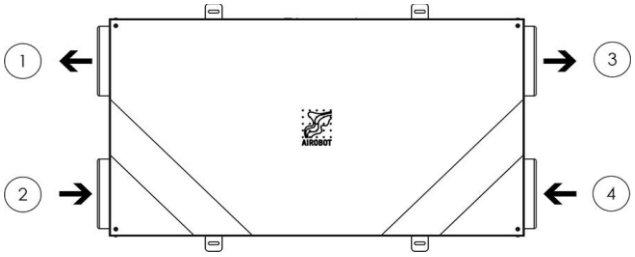

Tüüp R	Tüüp L
1. Heitõhk 2. Välisõhk 3. Sissepuhkeõhk 4. Väljatõmbeõhk	1. Sissepuhkeõhk 2. Väljatõmbeõhk 3. Heitõhk 4. Välisõhk

Paigaldamine lakke

Seade paigaldatakse lakke kinnitusnurkade abil koos tüüblite ja kruvidega.

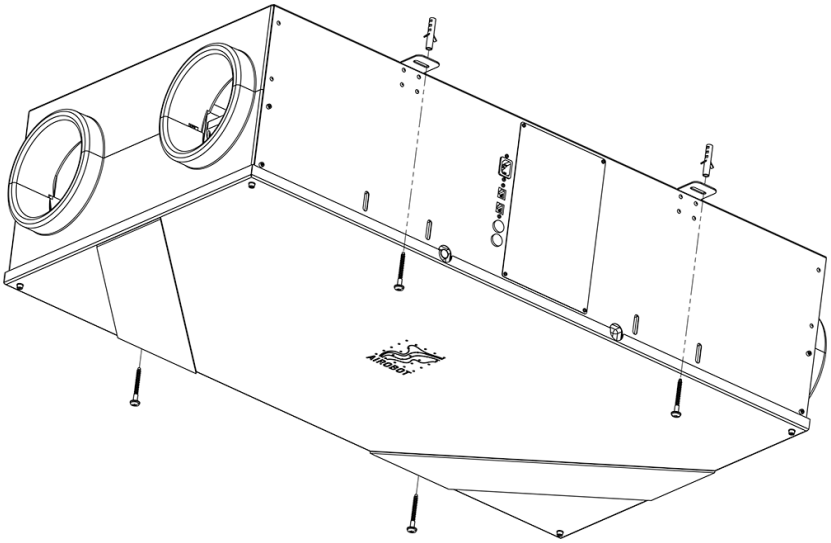

Lakke paigaldades pange tähele, et:

- kandev lagi oleks piisavalt tugev.
- kasutatud kruvid ja tüüblid oleks lae tüübile vastavad, pakendis kaasas olevad kruvid ei pruugi olla sobilikud.
- minimaalne kaugus külgmisest seinast on 500 mm, et oleks tagatud ligipääs seadme elektrikilbile.
- seade jääks loodi.
- ripplae alla kinnitades peab paigaldama 800x1200mm teenindusluugi seadme hoolduseks.
- seadme ja ventilatsioonitorude ühenduste tegemiseks oleks piisavalt ruumi tagatud.
- kummipukside paigaldamine kinnitusnurkade ja lae vahele kruviga vähendab müra ja vibratsiooni konstruktsioonile

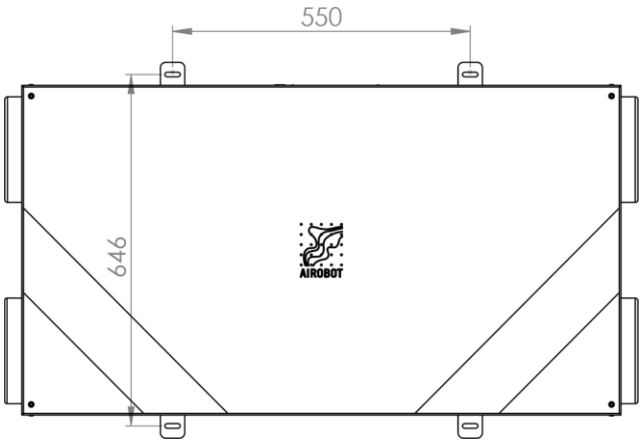

Paigaldamisel tuleb järgida järgnevaid nõudmisi:

- Seade tuleb ühendada ventilatsioonisüsteemi vastavalt projektile
- Köögikubu väljavise tuleb eraldi väljatõmbesüsteemi ühendada.

Kondensatsioonivee äravoolu ühendamine

Külmaperioodil tekib seadmesse kondensatsioon, mis tuleb kondensaadi väljaviigu kaudu seadmest välja juhtida.

Kui kasutuses on niiskustagastusega soojusvaheti (ERV mudel), siis tavatingimustel kondensaatvett ei teki ja kondensaadivooliku paigaldamine ei ole kohustulik. Juhul kui on pideva kõrge niiskustasemega ruumid (talveperioodil pidevalt üle 50% õhuniiskus, näiteks sauna või basseiniruumid vms), siis on kondensaadivooliku paigaldamine kohustuslik.

- Seadmest tuleb välja 15 mm välisläbimõõduga vasktoru, mille külge tuleb paigaldada kondensaadi äravoolutoru.
- **Äravoolu torule tuleb teha O-ringi kujuline vesilukk** ning paigaldada toru minimaalselt 3%-lise kalde alla ehk iga 1 meetri kohta peab vähemalt 3 cm langust olema!
- O-ringi kujulise vesilukku minimaalne diameeter on 10cm, tuleb jälgida, et vesiluku moodustades ei tekiks voolikule volti, mis takistaks äravoolu. Vesilukk on lubatud teha igasse asukohta, oluline et ükski vooliku osa ei oleks kõrgemal kui seadme alumine osa.
- Valesti paigaldamise või vesiluku puudumise korral ei pruugi kondensaatvesi seadmest välja saada ning võivad kaasneda veekahjustused seadmele ja elamule.

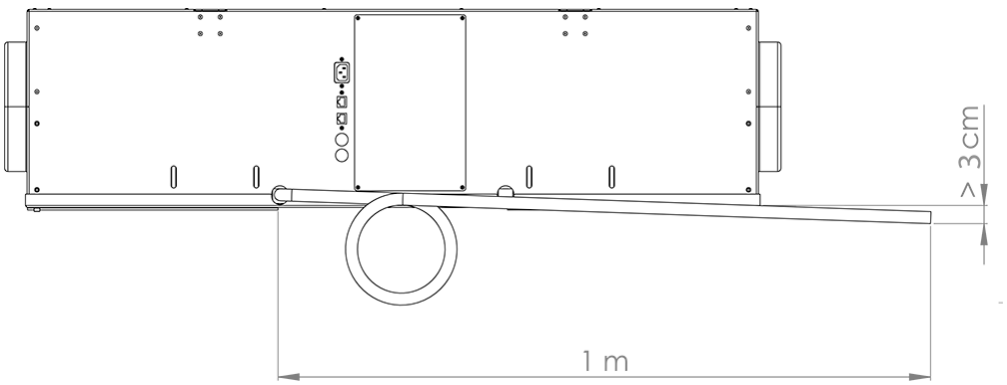

Airobot S1 / S2 paigaldamine

Seade tuleb paigaldada siseruumi. Seadmele asukohta valides pange tähele:

- Seade paigaldatakse nõutud keskkonnatingimustesse:
  1) Ümbritsev õhutemperatuur peab jääma +5°C kuni +30°C ja õhuniiskus kuni 80%.
     a. Seadmel on 70mm EPS isolatsioon. Lubatud on seadet paigaldada ka kütmata, kuid kuiva ruumi (näiteks pööningule), kuid see tuleb seadet tellides edasimüüjaga üle täpsustada. Jälgida tuleb, et kondensaadi väljaviik saaks isoleeritud nii, et see ei saa külmuda ning kasutada spetsiaalselt küttekaablit torus sees. Seadet ei tohi jätta seisma, kui ümbritsev õhutemperatuur on madalam kui 0°C vastasel juhul võib seade kinni külmuda (kondensaatvesi seadmes sees).
  2) Seade ei puutu kokku auru ega vedelikega.
- Seade tekitab töötades müra ning see võib elamist häirida. Soovitatav on paigaldada seade tehnoruumi või mujale abiruumi.
- Seadet tuleb regulaarselt hooldada, seega peab olema seade lihtsasti ligipääsetavas kohas.

Mõõtmed

Sissepuhke-, väljatõmbe- ja heitõhu kanalite ning seadme vahele tuleb panna mürasummutid, vastasel juhul jõuab ventilaatorite müra torustikku. Seadme ühendamisel ventilatsioonitorustikuga veenduge, et ühendused saavad korrektselt kinnitatud, õhutihedad ning isoleeritud. Veenduge, et isolatsioon katab ära seadmel olevad liitmikud, vastasel juhul tekib kondensatsioonvesi liitmike välispinnale ning see võib kahjustada seadet.

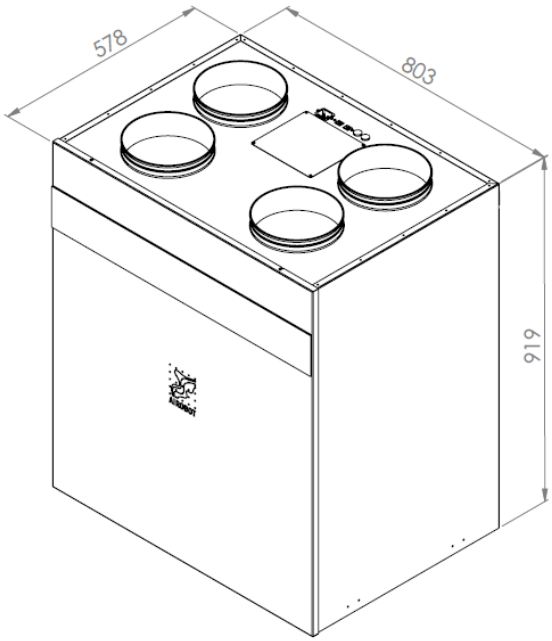

Airobot S1 / S2

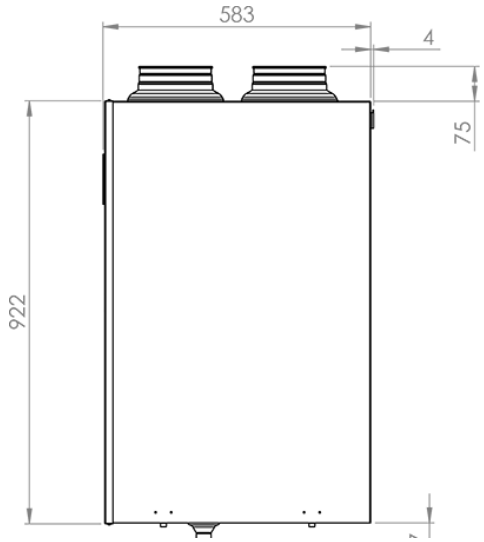

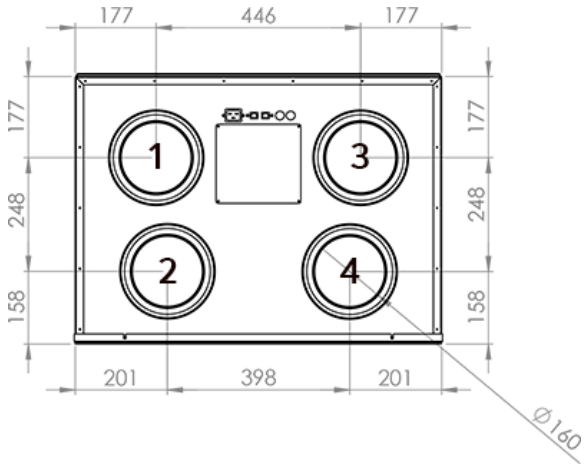

Airobot S1 160mm torustiku ühendus

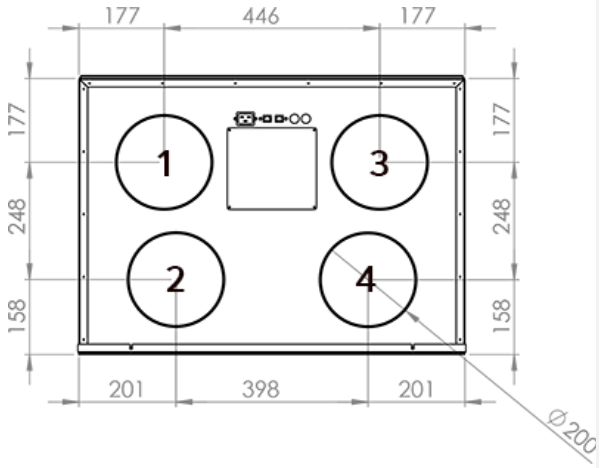

Airobot S2 200mm torustiku ühendus

Torustiku ühenduste paiknevus

Seadme tüüp on märgitud seadme peal oleval tüübikleebisel. Kanalite nimetused on viidatud numbritega eelneval joonisel.

Tüüp R		Tüüp L	
1.	Sissepuhkeõhk	1.	Heitõhk
2.	Väljatõmbeõhk	2.	Välisõhk
3.	Heitõhk	3.	Sissepuhkeõhk
4.	Välisõhk	4.	Väljatõmbeõhk

Airobot S1 / S2 paigaldamine seinale

Seade paigaldatakse seinale seinakinnituse abil. Seinakinnitus kinnitada 3 kruviga seinale.

Seinakinnitust paigaldades pange tähele, et:

- kandesein oleks piisavalt tugev.
- kasutatud kruvid ja tüüblid oleks seinatüübile vastavad, pakendis kaasas olevad kruvid ei pruugi olla sobilikud.
- minimaalne kaugus seinakinnituse ja lae vahel on 300 mm ning seadme põhja ja põranda vahel 275mm (vajalik seadme teenindamiseks).
- seinakinnitus oleks loodis.
- seadme ja ventilatsiooni torude ühenduste tegemiseks oleks piisavalt ruumi tagatud.
- Seadme paigalduse asukohas peab olema tagatud: pistikühendusega vooluvõrku, võrgukaabel (soovituslik) ja kondensaadi äravoolu võimalus (mitte vajalik ERV mudeli puhul teatud tingimustel).

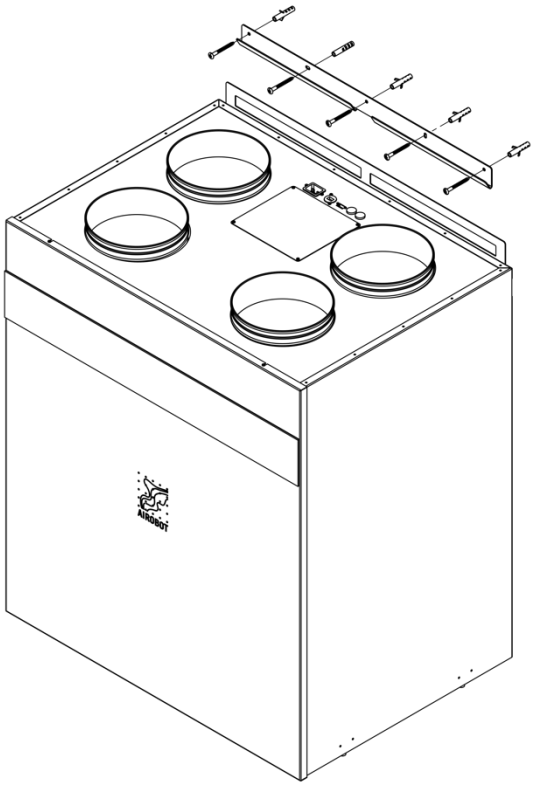

Paigaldamisel tuleb järgida järgnevaid nõudmisi:

- Seade tuleb ühendada ventilatsioonisüsteemi vastavalt projektile.
- Köögikubu väljavise tuleb eraldi väljatõmbesüsteemi ühendada. Seade peab olema loodis.

Paigaldamiseks ja hooldamiseks vajaliku ruumiga arvestamine (külgvaade). Vajalik ruum on nõutud seadme teenindamiseks.

1. Lagi
2. Soojusvaheti

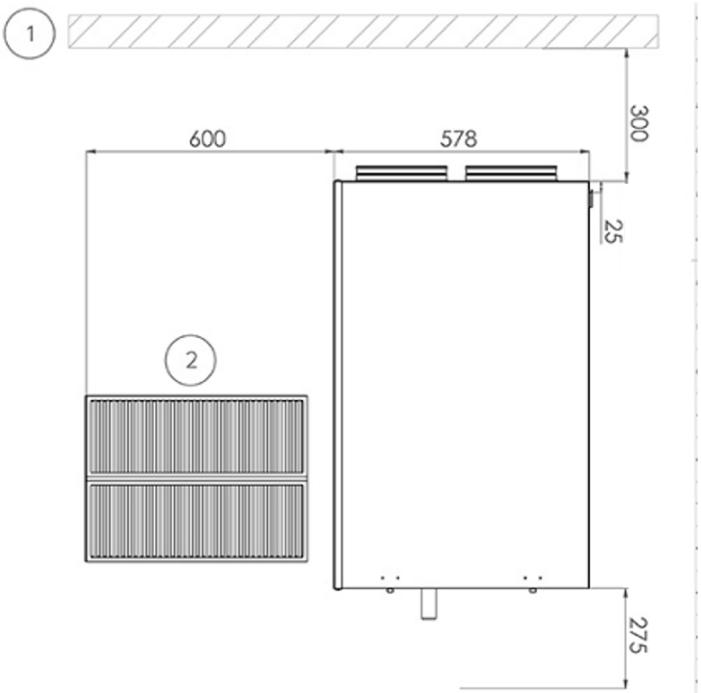

Airobot V3 paigaldamine

Seade tuleb paigaldada siseruumi. Seadmele asukohta valides pange tähele:

- Seade paigaldatakse nõutud keskkonnatingimustesse:
  1) Ümbritsev õhutemperatuur peab jääma +5°C kuni +30°C ja õhuniiskus kuni 80%.
  2) Seade ei puutu kokku auru ega vedelikega.
- Seade tekitab töötades müra ning see võib elamist häirida. Soovitatav on paigaldada seade tehnoruumi või mujale abiruumi.
- Seadet tuleb regulaarselt hooldada, seega peab olema seade lihtsasti ligipääsetavas kohas.

Mõõtmed

Sissepuhke-, väljatõmbe- ja heitõhu kanalite ning seadme vahele tuleb panna mürasummutid, vastasel juhul jõuab ventilaatorite müra torustikku. Seadme ühendamisel ventilatsioonitorustikuga veenduge, et ühendused saavad korrektselt kinnitatud, õhutihedad ning isoleeritud. Veenduge, et isolatsioon katab ära seadmel olevad liitmikud, vastasel juhul tekib kondensatsioonvesi liitmike välispinnale ning see võib kahjustada seadet.

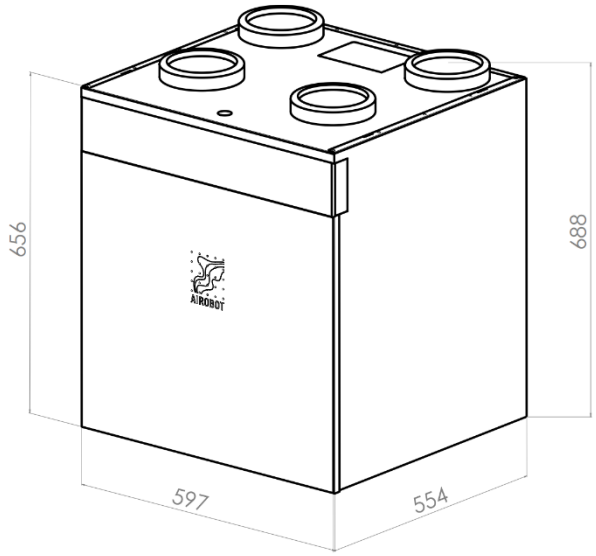

Airobot V3

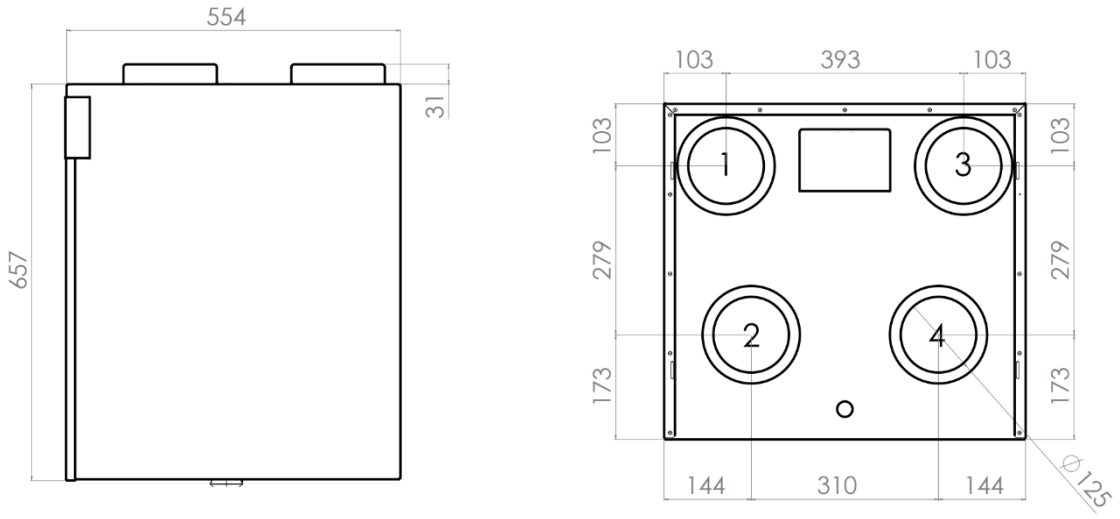

Airobot V3 torustiku ühendus

Torustiku ühenduste paiknevus

Seadme tüüp on märgitud seadme peal oleval tüübikleebisel. Kanalite nimetused on viidatud numbritega eelneval joonisel.

Tüüp R		Tüüp L	
1.	Sissepuhkeõhk	1.	Heitõhk
2.	Väljatõmbeõhk	2.	Välisõhk
3.	Heitõhk	3.	Sissepuhkeõhk
4.	Välisõhk	4.	Väljatõmbeõhk

Airobot V3 paigaldamine seinale

Seade paigaldatakse seinale seinakinnituse abil. Seinakinnitus kinnitada 3 kruviga seinale.

Seinakinnitust paigaldades pange tähele, et:

- kandesein oleks piisavalt tugev.
- kasutatud kruvid ja tüüblid oleks seinatüübile vastavad, pakendis kaasas olevad kruvid ei pruugi olla sobilikud.
- minimaalne kaugus seadme põhja ja põranda vahel 130mm (vajalik kondensaaditoru paigaldamiseks).
- seadme ees oleks teenindusruumi vähemalt 500 mm ulatuses.
- seinakinnitus oleks loodis.
- seadme ja ventilatsiooni torude ühenduste tegemiseks oleks piisavalt ruumi tagatud.
- Seadme paigalduse asukohas peab olema tagatud: pistikühendusega vooluvõrku, võrgukaabel (soovituslik) ja kondensaadi äravoolu võimalus (mitte vajalik ERV mudeli puhul teatud tingimustel).

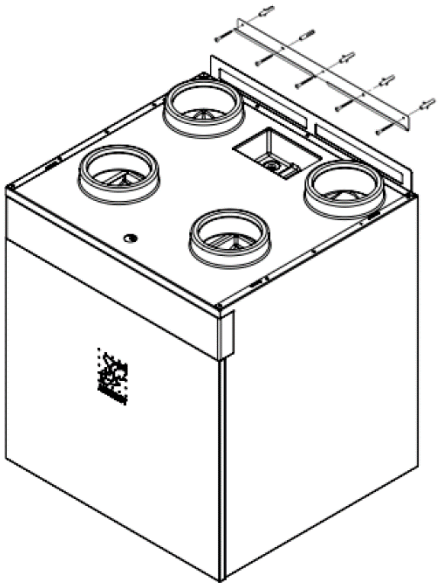

Paigaldamisel tuleb järgida järgnevaid nõudmisi:

- Seade tuleb ühendada ventilatsioonisüsteemi vastavalt projektile.
- Köögikubu väljavise tuleb eraldi väljatõmbesüsteemi ühendada. Seade peab olema loodis.

Paigaldamiseks ja hooldamiseks vajaliku ruumiga arvestamine (külgvaade). Vajalik ruum on nõutud seadme teenindamiseks.

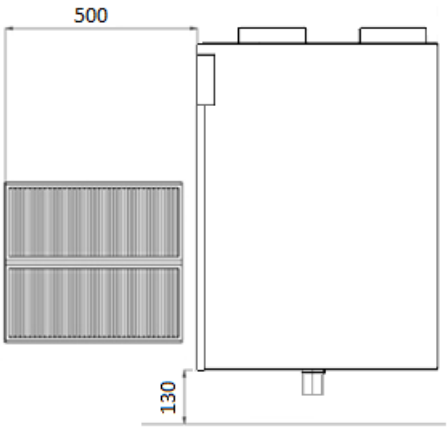

Kondensatsioonivee äravoolu ühendamine

Külmaperioodil tekib seadmesse kondensatsioon, mis tuleb kondensaadi väljaviigu kaudu seadmest välja juhtida. Kui kasutuses on niiskustagastusega soojusvaheti (ERV), siis tavatingimustel kondensaatvett ei teki, kuid soovituslik on ikkagi ühendada.

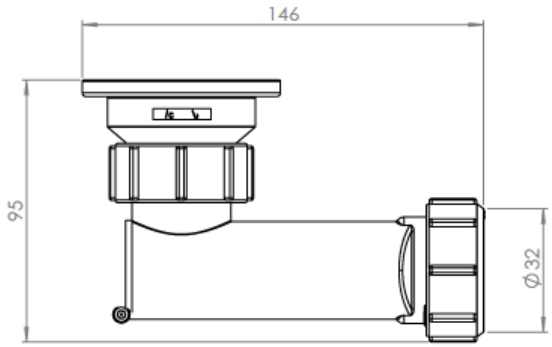

- Kondensaadi ühendamiseks keerata kondensaadilukk seadme põhja küljes oleva läbiviigu külge. Jälgida, et ühendust jääb korralikult ja tihedalt.

Kondensaadi äravool on iga seadmega standardis kaasas. Kondensaadi äravoolu jätkamiseks saab kasutada 32 mm toru. Kondensatsioonivee normaalseks välja juhtimiseks peab seade olema loodis. Korra aastas tuleks kondensaadi äravool seadmelt eemaldada ja puhastada kogunenud mustusest. Kasutada tohib ainult tootja poolt määratud kondensaadi äravoolu. Kondensaadi äravoolu klapp on varustatud alarõhu klapiga, mis tagab kuival perioodil õhukindluse.

Nuppudega juhtpuldi (VB-2) paigaldamine ja ühendamine

Juhtpult paigaldatakse ruumi, kus on tagatud järgmised tingimused:

- Ümbritsev õhutemperatuur jääb vahemikku 5°C kuni 30°C ja õhuniiskus kuni 80%.
- Juhtpult ei puutu kokku auru ega vedelikega.

Juhtpult ühendatakse ventilatsiooniseadmega 4-soonelise (max 0,75 mm^2) nõrkvoolukaabliga seadme küljel või üleval asuvasse ühenduspessa. Juhtpuldiga on kaasas 5 meetrine kaabel, mille abil saate juhtpuldi ühendada.

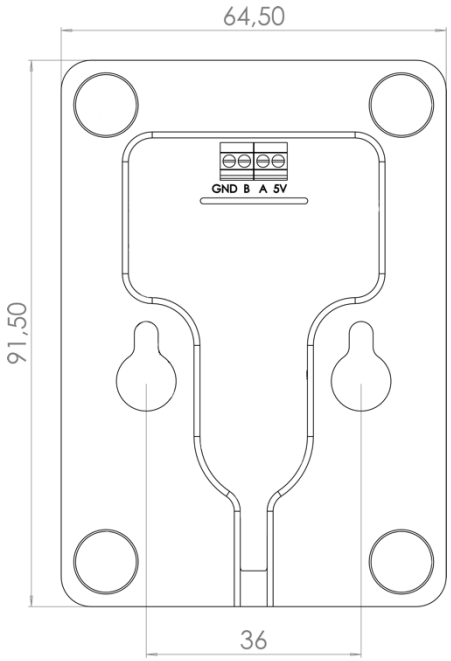

- Ühendage seadmest tulev juhtpuldi kaabel juhtpuldi klemmide külge vastavalt tähistusele 5V – pruun, A - kollane, B - valge, GND - roheline. Veenduge, et juhtpuldil ja ventilatsiooniseadmel oleks ühendust tehtud korrektselt vastavalt tähistusele
- Juhtpuldi kinnitamiseks seinale on tagaküljel 2 ava. Kinnita kruvid seina ning seejärel aseta juhtpult joonisel näidatud avadega seinale.

Soovituslik on planeerida projekteerimisfaasis juhtpuldile sobilik asukoht ruumis, et saaks vedada kaabli läbi seina soovitud kohta. Eraldi läbi seina veetud kaabli ühendamiseks avage ventilatsiooniseadme elektrikilp ja ühendage juhtmed LCD kontaktide külge vastavalt tähistusele.

Lisaseadmete paigaldus, ühendamine ja juhtimine

Välisseadmete juhtimise võimekus (EXT-CTRL)

Airobot seadme abil on võimalik **juhtida kütte- ning jahutuskalorifeeri ringluspumpa** EXT 1 väljundi abil. Kalorifeer ühendatakse maakütte olemasolul kontuuri ning Airobot seade lülitab eraldi tsirkulatsioonipumpa. Talvisel ajal on võimalik välisõhku eelkütta ning suvisel ajal sissepuhkeõhku jahutada. Väljund töötab normally opened (NO) põhimõttel ning tsirkulatsioonipumba L kaabel tuleb ühendada elektrikilbis EXT1 pesasse C külge ja jätkata NO klemmi kaudu pumbani. Pumba toide käib välistelt. Juhtimise võimekus ei ole standardis seadmega kaasas ning on saadaval lisavarustusena.

Automaatse tulekahjusignalisatsioonisüsteemiga ühendamine (ATS)

Seadet saab ühendada majas asuva ATS süsteemiga millelt tulekahju korral signaali saades lülitab seade end automaatselt välja (NO - normally opened kontakt). ATS ühendatakse FIRE väljundisse GND ja STOP kontaktide alla. ATS süsteemi võimekus on standardis olemas iga seadmega. Väliseadmete, hooneautomaatika ja muude sarnaste süsteemide ühendamine ventilatsiooniseadmega peab olema teostatud kvalifitseeritud spetsialisti poolt!

Rõhulüliti ühendamine

Köögi õhupuhastid tekitavad ruumides ajutise alarõhu, mis ei ole kasulik ehituskonstruktsioonidele. Lisavarustuses on saadaval rõhulüliti, mis paigaldatakse köögi õhupuhasti torustiku juurde, et õhupuhasti käivitades lülitaks ventilatsiooniseade automaatselt ülerõhurežiimile. Võimalik on ühendada ka muu kontakt, mis annab märku õhupuhasti käivitamisest – kontakt peab olema normaalolekus avatud (normally opened).

Elektriskeem, lisade ühendamise skeem

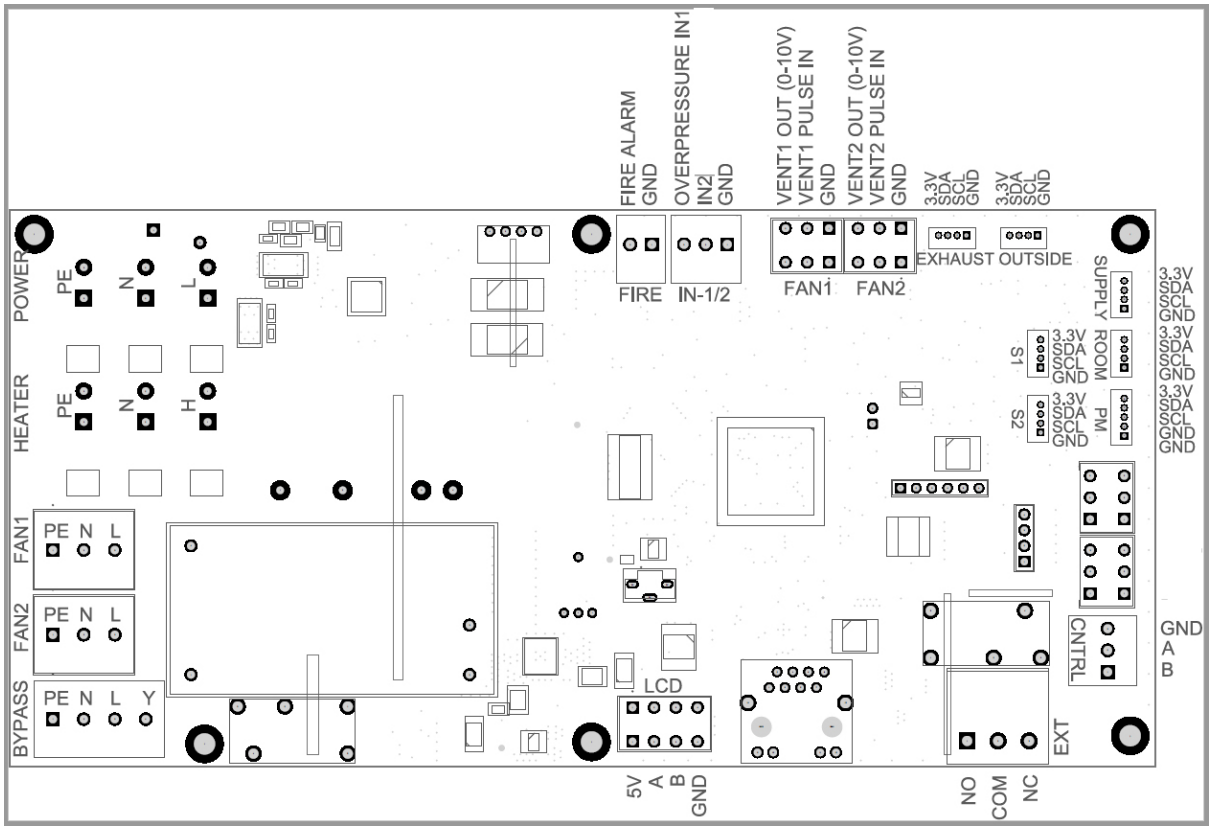

Süsteem	Kontaktid	Kirjeldus
ATS süsteem	GND	Normaalolekus avatud (normally opened) kontakt. Seade lülitab seisma kontakti sulgedes (häire korral). Max kaabel 0.75mm^2.
	STOP	
EXT control ehk välise ringluspumba juhtimise ühendus	C	Ringluspumba L (faas) kaabel ühendada C ja jätkata L kaabel pumbani NO kaudu. Normaalolekus avatud (normally opened) kontakt. Ringluspumba toide käib väliselt, mitte ventilatsiooniseadmest . Max kaabel 1.5mm^2.
	NO	
Modbus TCP	ETH	Ühendada internetikaabel (Cat5e või uuem) seadmel olevale ETH pesasse. Modbus TCP seadistamise kohta leiab rohkem infot kasutusjuhendist.
Rõhulüliti või muu kontakt ülerõhu aktiveerimiseks	GND OVERPRESSURE IN-1	Ühendada rõhulülitist tulevad kaablid GND ja OVERPRESSURE IN-1 seadmel olevasse pesasse. Normaalolekus avatud (normally opened) kontakt. Max kaabel 0.75mm^2.
LCD / juhtpult / Modbus RTU	5V A B GND	Juhtpult ühendada vastavalt tähistustele. Modbus RTU seadistamise kohta leiab rohkem infot kasutusjuhendist.

Lisade ühendamiseks on eraldi korpuse küljes ette nähtud kummist kaabli läbiviigud. Läbiviigu sisse tuleb lõigata vastava läbimõõduga ava.

Seadme ühendamine elektritoiteallikaga

Airobot S1 / S2 / V3 mudel töötab vooluga 230VAC 50Hz 16A. Toitekaabel on pistikühenduse tüüpi (IEC C19, 3x1,5mm², pikkus 2m) ning pakendis kaasas. Seadmele tuleb panna eraldi automaatkaitselüliti (vähemalt 16A).
Airobot L / L ERV mudel töötab vooluga 230VAC 50Hz 10A. Toitekaabel on pistikühenduse tüüpi (IEC C13, 3x1mm², pikkus 1,8m) ning pakendis kaasas. Seadmele tuleb panna eraldi automaatkaitselüliti (vähemalt 10A).

Seadme elektrivõrku ühendamine on lubatud ainult juhul kui seade on nõuetekohaselt paigaldatud.

Vooluühenduse ja internetipistikud asuvad seadme korpuse peal ning ei ole kaitstud väliste raskete keskkonnatingimuste vastu. Vajadusel katke need ühenduskohad, et kaitsta tolmu, vee või muu kahjulike keskkonnatingimuste eest.

Hooldusjuhend

Hoolduse nõuanded

- Suveperioodil on soovituslik kontrollida seadme filtreid vähemalt kord kuus kuna tolm ja tihti ka putukad võivad seadme filtrid ummistada. Puhastamiseks on soovituslik kasutada tolmuimejat.
- Kui välisõhuvõtu rest on varustatud eraldi putukavõrguga, siis võib see suviti ära ummistuda ning resti tuleks visuaalselt kontrollida ja vajadusel puhastada iga paari nädala tagant.

Üldised hoolduse nõuded ja soovituslik periood. Soovituslik periood võib tegelikkusest erineda olenevalt väliskeskkonna tingimustest.

Tegevus	Tegevuse intervall
Filtrite füüsiline puhastamine tolmust, putukatest või muust sodist (näiteks tolmuimejaga)	1 kord kuus (suveperioodil soovituslik iga 2 nädala tagant).
Filtrite vahetamine	2 korda aastas, minimaalselt kohustuslik 1 kord aastas.
Soojusvaheti puhastamine	Iga 2 aasta tagant
Seadme seest puhastamine	1 kord aastas. Juhul kui seade ei ole määrdunud võib edaspidi korrata iga 2 aasta tagant.
Kondensaadi väljaviigu kontroll ja puhastamine	1 kord aastas, visuaalselt kontrollida ega ei ole ummistusi ning puhastada.

Õhufiltrid

Filtreid on kohustuslik vahetada vähemalt kord aastas, kuid soovituslik vähemalt 2 korda aastas – enne kütteperioodi algust ja pärast kütteperioodi lõppu. Üle aasta vanustes filtrites võivad tekkida muud sisekliima õhukvaliteeti halvendavad bakterid, mis satuvad torustiku kaudu elamisse ning võivad tervisele kahjulikud olla. Filtrite vahetamine ei ole soovituslik kui välisõhk on miinuskraadide juures, sest filtri eemaldamine võib olla raskendatud. Seadme energiatõhusa ja tulemusliku toimimise tagamiseks tuleb filtreid korrapäraselt vahetada. Õhufiltrite vahetamise vajadusel tuleb juhtpulti teade “CHANGE FILTER”.

Õhufiltreid saab tellida www.airobothome.com/filtrid.

Airobot L / L ERV hooldamine

Õhufiltrite vahetamine

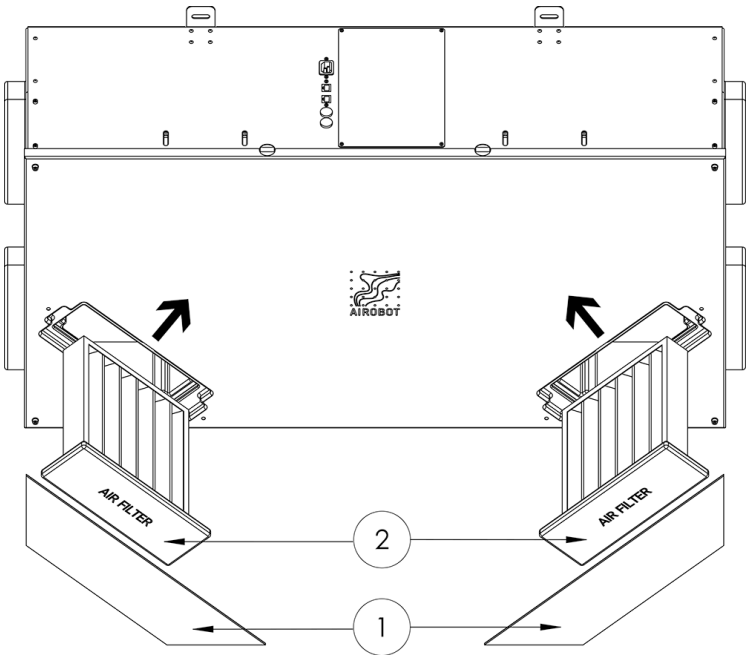

1. Eemaldada seade vooluvõrgust. Seejärel tuleb ettevaatlikult eemaldada sinised filtriliistud (1)
2. Eemaldada filtriluugid (2), mis hoiavad filtreid. Juhul kui filtriluugid on kõvasti kinni võib kasutada ka mõnda lapikut tööriista nende eemaldamise abistamiseks.
3. Tõmmata välja mustunud filtrid.
4. Uus filter suruda filtriluuki ja paigaldada seadmesse filter koos filtriluugiga ning filtriliistud.
5. Pärast filtrite vahetust tuleb seadistada juhtpuldist või mobiilirakenduses uus meeldetuletus.

Elektrilöögioht! Välisõhu filtri kanalis paikneb küttekeha, mitte katsuda kui seade on vooluvõrku ühendatud!

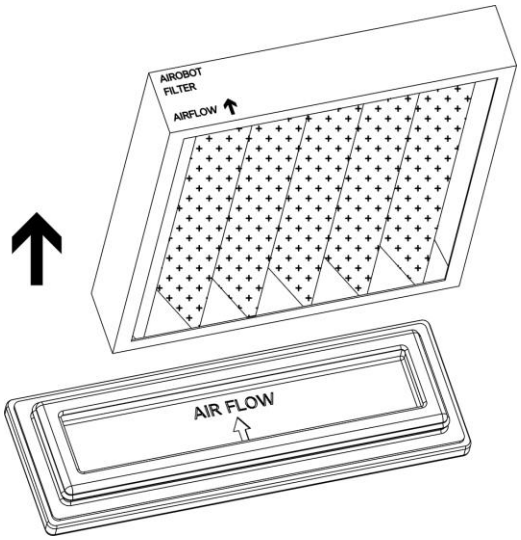

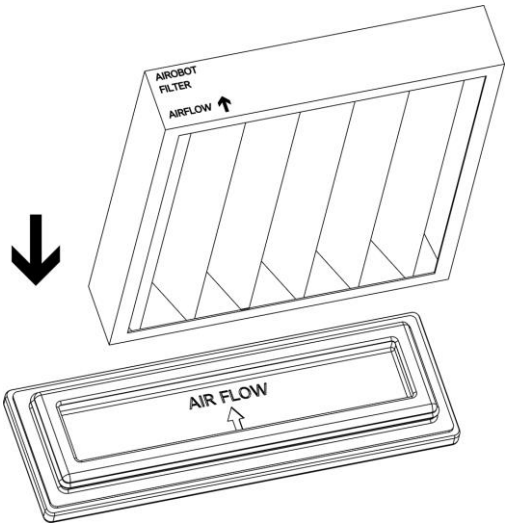

Soojusvaheti ja seadme puhastamine

Tööde järjekord vastavalt joonisele:

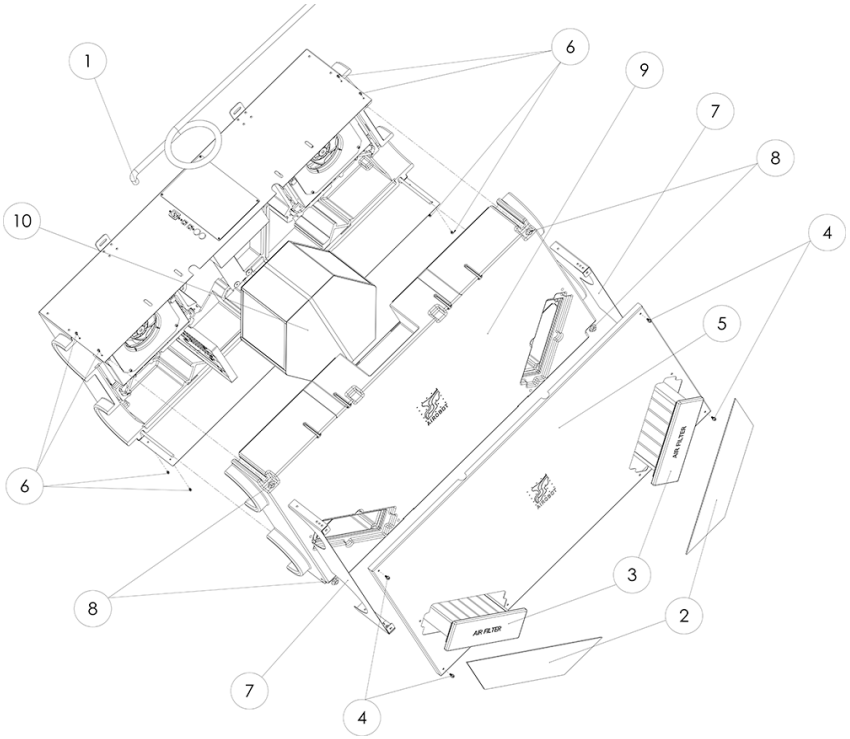

1. Eemaldada seade vooluvõrgust
2. Ühendada lahti kondensaadi äravoolu toru (1)
3. Eemaldada sinised filtriliistud (2)
4. Eemaldada filtriluugid koos filtritega (3)
5. Kruvida lahti 4 polti M5x10mm kuuskant võtmega (4)
6. Eemaldada seadme esipaneel (5)
7. Kruvida lahti 8 polti M4x6mm (6) seadme külje pealt kuuskant võtmega.
8. Eemalda otsmised korpuse otsa katted (7)
9. Keerata lahti 4 mutrit M8 (8) koos seibidega, mis pingutavad seadme EPP kestasid omavahel.
10. Ühtlaselt igast nurgast tõmmata ettevaatlikult lahti seadme alumine EPP korpus (9). Jälgida, et soojusvaheti jääks ära tõmmatavasse ossa. Vastasel juhul võib olla oht, et soojusvaheti kukub alla.
11. Eemaldada soojusvaheti (10) ja puhastada, samuti puhastada sisepinnad mustusest niiske lapiga.

Ettevaatust! Esipaneeli eemaldamisel, alla kukkumise oht.

Seadme efektiivseks töötamiseks on vajalik eemaldada soojusvaheti minimaalselt iga 2 aasta tagant sõltuvalt piirkonna saastetasemest. Soojusvahetit võib pesta sooja seebiveega (näiteks vannis) ning loputada puhta veega üle. Pärast puhastamist tuleb kallutada ülejäänud vesi soojusvahetist välja. Kui suurem vesi on soojusvahetist välja voolanud, siis on lubatud soojusvaheti uuesti seadmesse paigaldada.

Airobot S1 / S2 hooldamine

Õhufiltrite vahetamine

Eemaldada seade vooluvõrgust.

1. Esmalt tuleb eemaldada sinine filtriliist (1)
2. Eemaldada vahud, mis katavad filtreid (2)
3. Tõmmata mustunud filtrid välja ja vahetada uute vastu (3)

Filtritel märgitud nool peab olema suunaga alla. Pärast filtrite vahetust tuleb seadistada juhtpuldist uus meeldetuletus.

Elektrilöögioht! Välisõhu filtri kanalis paikneb küttekeha, mitte katsuda kui seade on vooluvõrku ühendatud!

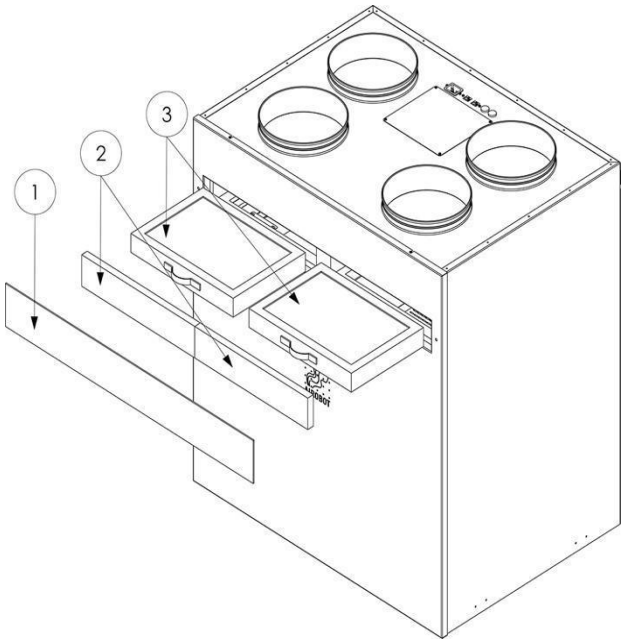

Soojusvaheti puhastamine

Seadme efektiivseks töötamiseks on vajalik puhastada seadme soojusvahetit ning sisemust iga 1-2 aasta tagant.

Soojusvaheti ja seadme puhastamiseks:

1. Esmalt eemaldada filtriliist (1)
2. Eemaldada filtrivahud (2), mis katavad filtreid
3. Järgmisena tuleb eemaldada 4 polti (3), mis fikseerivad esipaneeli.
4. Eemaldada esipaneel (4)
5. Eemaldada soojusvaheti luuk (5) Soojusvaheti luugi eemaldamisel olla ettevaatlik, luugi servad võivad olla kergesti purunevad ning vajalik on mõlema käe ava kasutamine eemaldamisel.
6. Eemaldada soojusvaheti (6), tõmmates see rahulikult vastava rihma (7) abil välja, teise käega surudes seadmele vastu.
   Kui soojusvaheti on eemaldatud, siis ettevaatlikult ja õrnalt puhastada niiske lapiga soojusvaheti kamber. Soojusvahetit võib pesta sooja seebiveega (näiteks vannis) ning loputada puhta veega üle. Pärast puhastamist tuleb kallutada ülejäänud vesi soojusvahetist

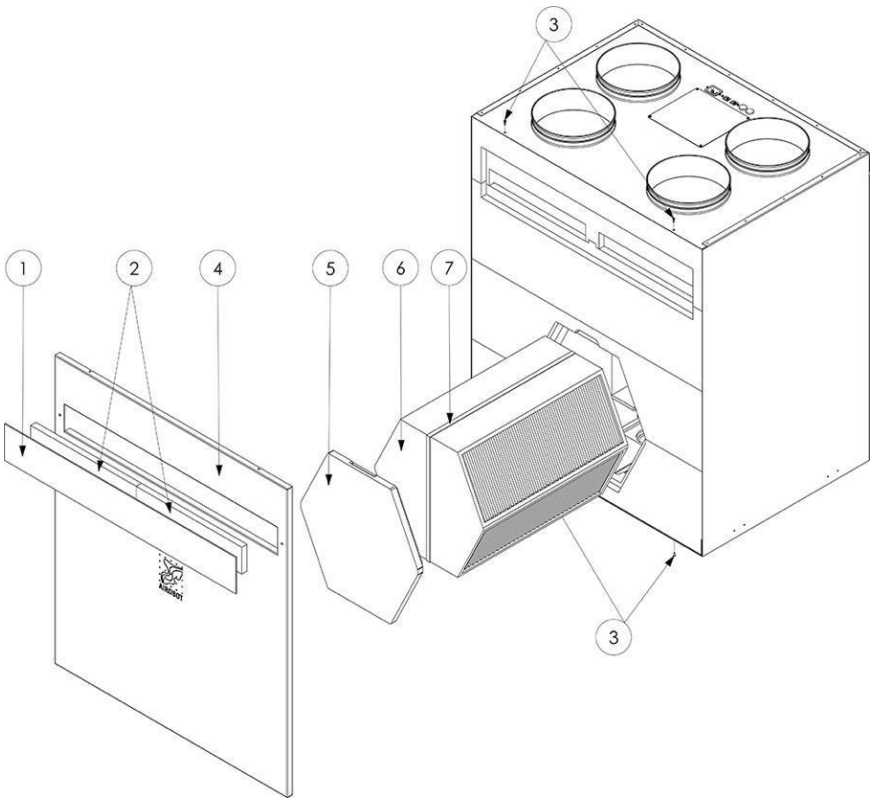

Joonis . Airobot S soojusvaheti eemaldamine

välja. Kui suurem vesi on soojusvahetist välja voolanud, siis on lubatud soojusvaheti uuesti seadmesse paigaldada.

Tihendite määre väheneb ajas, soojusvaheti sujuvamaks tagasi panekuks ja järgmist hooldust silmas pidades on soovituslik tihendeid määrida silikoonmäärdega.

Soojusvaheti tüübi vahetamine

Niiskustagastusega soojusvahetit on võimalik paigaldada ka olemasolevale seadmele. Juhul kui otsustate paigaldada uut tüüpi soojusvaheti, siis tuleb seadme juhtpuldis teha eraldi seadistus vastavalt sellele, milline soojusvaheti tüüp on seadmes kasutusel. MENU -> SYSTEM -> HEAT EX. TYPE (HRV / ERV) – seadistuse muutmiseks tuleb hoida OK nuppu 3 sekundit all.

- HRV – seadmes on kasutusel tavaline soojustagastusega plaatsoojusvaheti.
- ERV – seadmes on kasutusel soojus- ja niiskustagastusega plaatsoojusvaheti.

Vaikimisi tehaseseadistuses on alati tehtud õige valik. Antud parameetrit on lubatud muuta ainult soojusvaheti tüübi muutmisel. Vale seadistuse tegemine võib kahjustada seadet. Nimetatud seadistus kasutab erinevaid parameetreid külmumiskaitse ning automaatse balansseerimise jaoks.

Airobot V3 hooldamine

Õhufiltrite vahetamine

Eemaldada seade vooluvõrgust.

4. Esmalt tuleb eemaldada sinine filtriliist (1)
5. Eemaldada filtriluugid (koos filtritega) (2)
6. Eemaldada luugi küljest mustunud filtrid ja vahetada uute vastu (3)

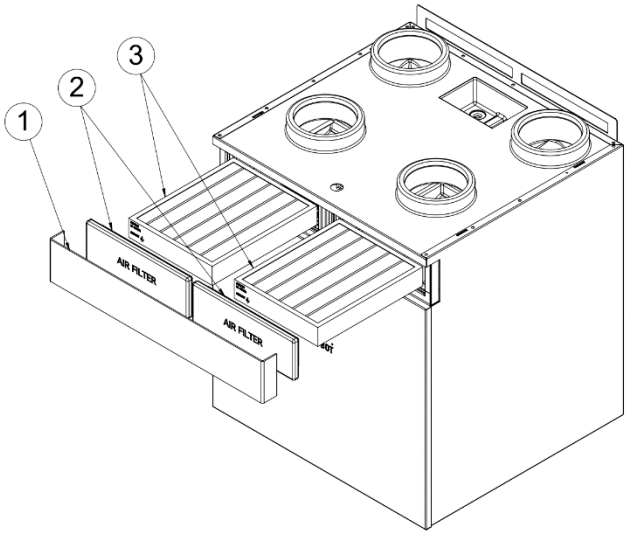

Filtritel märgitud nool peab olema suunaga alla. Pärast filtrite vahetust tuleb seadistada juhtpuldist uus meeldetuletus.

Elektrilöögioht! Välisõhu filtri kanalis paikneb küttekeha, mitte katsuda kui seade on vooluvõrku ühendatud!

Soojusvaheti puhastamine

Seadme efektiivseks töötamiseks on vajalik puhastada seadme soojusvahetit ning sisemust iga 1-2 aasta tagant. Soojusvaheti ja seadme puhastamiseks:

1. Esmalt eemaldada sinine filtriliist (1)
2. Eemaldada filtriluugid (2). Juhul kui filtriluugid on kõvasti kinni võib kasutada ka mõnda lapikut tööriista nende eemaldamise abistamiseks).
3. Järgmisena tuleb eemaldada 4 polti (3), mis fikseerivad esipaneeli.
4. Eemaldada esipaneel (4)
5. Eemaldada soojusvaheti luuk (5). Soojusvaheti luugi eemaldamisel olla ettevaatlik. Vajalik on mõlema käe ava kasutamine eemaldamisel.
6. Eemaldada soojusvaheti (6), tõmmates see rahulikult vastava rihma (7) abil välja, teise käega surudes seadmele vastu.
   Kui soojusvaheti on eemaldatud, siis ettevaatlikult ja õrnalt puhastada niiske lapiga soojusvaheti kamber. Soojusvahetit võib pesta sooja seebiveega (näiteks vannis) ning loputada puhta veega üle. Pärast puhastamist tuleb kallutada ülejäänud vesi soojusvahetist välja. Kui suurem vesi on soojusvahetist välja voolanud, siis on lubatud soojusvaheti uuesti seadmesse paigaldada.

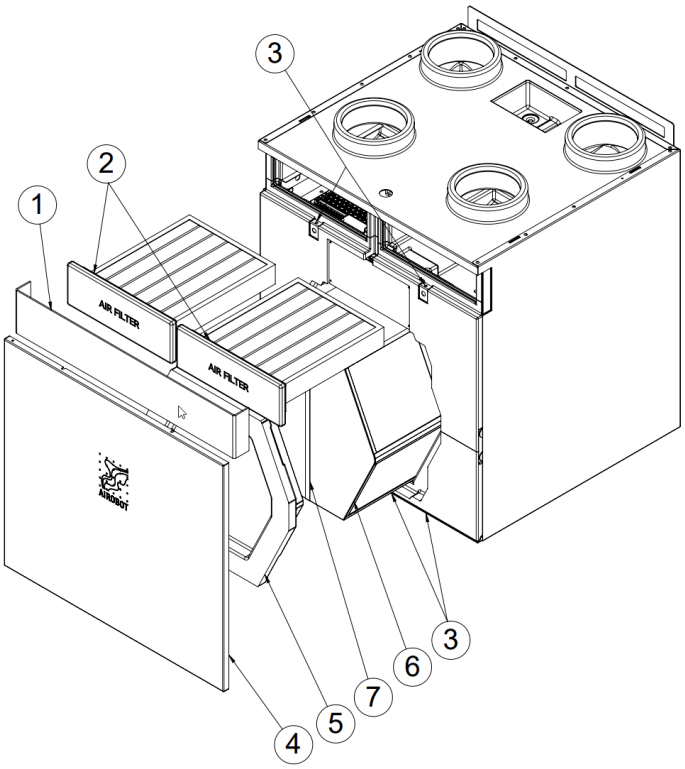

Tihendite määre väheneb ajas, soojusvaheti sujuvamaks tagasi panekuks ja järgmist hooldust silmas pidades on soovituslik tihendeid määrida silikoonmäärdega.

Soojusvaheti tüübi vahetamine

Niiskustagastusega soojusvahetit on võimalik paigaldada ka olemasolevale seadmele. Juhul kui otsustate paigaldada uut tüüpi soojusvaheti, siis tuleb seadme juhtpuldis teha eraldi seadistus vastavalt sellele, milline soojusvaheti tüüp on seadmes kasutusel. MENU -> SYSTEM -> HEAT EX. TYPE (HRV / ERV) – seadistuse muutmiseks tuleb hoida OK nuppu 3 sekundit all.

- HRV – seadmes on kasutusel tavaline soojustagastusega plaatsoojusvaheti.
- ERV – seadmes on kasutusel soojus- ja niiskustagastusega plaatsoojusvaheti.

Vaikimisi tehaseseadistuses on alati tehtud õige valik. Antud parameetrit on lubatud muuta ainult soojusvaheti tüübi muutmisel. Vale seadistuse tegemine võib kahjustada seadet. Nimetatud seadistus kasutab erinevaid parameetreid külmumiskaitse ning automaatse balansseerimise jaoks.

Tehnilised andmed

	Airobot S1	**Airobot S2**	**Airobot V3**	**Airobot L**	**Airobot L ERV**
Sügavus (mm)	578	578	554	300	300
Laius (mm)	800	800	600	606	606
Kõrgus (mm)	952	952	690	1170	1170
Kaal (kg)	60	60	50	40	40
Kaal ilma plekk-kestata (kg)	-	-	-	20	20
Toide (VAC)	1~230	1~230	1~230	1~230	1~230
Maksimaalne võimsus (A)	16	16	16	10	10
Vooluühendus	Pistiktüüpi, C19	Pistiktüüpi, C19	Pistiktüüpi, C19	Pistiktüüpi, C13	Pistiktüüpi, C13
Torustiku ühendus	4 x 160mm	4 x 200mm	4 x 125mm	4 x 160mm	4 x 160mm
Kondensaadi ühendus (mm)	32, kanalisatsioonitoru	32, kanalisatsioonitoru	32, kanalisatsioonitoru	15, voolik	15, voolik
Mootorite maksimaalne võimsus	2 x 118W	2 x 163W	2 x 83W	2 x 83W	2 x 83W
Eelkütte nominaalvõimsus (varieerub olenevalt välistemperatuurist)	1.35kW	1.35kW	1.35kW	1.1kW	1.1kW
Seadme maksimaalne koguvõimsus	2.2kW	2.2kW	2.1kW	1.9kW	1.9kW

Garantiitingimused

Airobot ventilatsiooniseadmed läbivad põhjaliku kvaliteedikontrolli. Airobot seadmetele kehtib 2 aastane garantii. Garantii ei kehti või garantii alla ei kuulu:

- kahjustused mis on tekkinud transpordi või seadme paigaldamise käigus
- seadet ei ole kasutatud otstarbepäraselt või vastavalt kasutusjuhendile
- seade ei ole paigaldatud vastavalt nõuetele
- seadet ei ole hooldatud vastavalt nõuetele
- seadmel ei ole korrapäraselt vahetatud filtreid või ei ole kasutatud originaalfiltreid
- seadet on proovitud täiustada, muuta või parandada mitte litsentseeritud inimese poolt
- seade on saanud ümbritsevast keskkonnast tingitud kahjustusi (näiteks, kuid mitte ainult: vedelikud, liigne niiskus, madal õhutemperatuur, isoleerimata torudest tekkinud vesi, voolukõikumised, ülepinge)

Oluline meelespea

Seadme paigaldamisel tuleb kindlasti arvestada “vajaliku ruumiga seadme teenindamiseks” (lk 8, 11). Vastasel juhul on seadme võimaliku rikke korral selle teenindamine ja remont takistatud ning sellisel juhul on vastutus kliendil või paigalduse pakkujal tagada Airobot tehnikutele võimalus seadet teenindada.

Probleemide või puuduste esinemisel võtta ühendust edasimüüja või tootjaga.

Komplektis:

Airobot L komplektis sisaldub:	**Airobot S/V komplektis sisaldub:**
1 Airobot L ventilatsiooniseade 1 pistikühendusega toitejuhe C13, 1,8 meetrit 1 komplekt laekinnituskruve 4tk 5x70mm koos tüüblitega 14 x 18mm kondensaadivoolik, pikkus 3 meetrit Dokumentatsioon	1 Airobot S/V ventilatsiooniseade 1 pistikühendusega toitejuhe C19, 2 meetrit 1 seinakinnitusraam koos 5tk 5x70mm tüüblite ja kinnituskruvidega 1 kondensaadi äravoolu klapp Dokumentatsioon

Kasutajatugi ja kontakt

Ühendage seade internetivõrku, et saada osa tarkvarauuendustest.

Tarkvarauuenduste tõttu võivad toimuda kasutusjuhendis muudatused, uuendatud versiooni leiate alati kasutajatoe lehelt www.airobothome.com/abi.

Oleme tänulikud igasuguse tagasiside eest seadme kasutamise, omaduste jms kohta info@airobothome.com.

Tootja andmed

AIROBOT OÜ

Reg. nr. 12405854

Suur-Sõjamäe 37a, Rae vald, 75322, Eesti

info@airobothome.com

Kasutajatugi ja juhendid

www.airobothome.com/abi

Filtrite tellimine

www.airobothome.com/filtrid

Juhendi versioon 12.2021